# नेपाल राष्ट्र बैंक, मुद्रा व्यवस्थापन विभाग, टक्सार महाशाखा, सुन्धारा, काठमाडौंमा
# ढल निर्माण गर्ने सम्बन्धी
# प्राविधिक पक्षको दरभाउपत्र फाराम

नेपाल राष्ट्र बैंक
मुद्रा व्यवस्थापन विभाग
थापाथली, काठमाडौं

**नेपाल राष्ट्र बैंक**
**मुद्रा व्यवस्थापन विभाग**
**थापाथली, काठमाडौं**

## टक्सार महाशाखा, सुन्धारामा ढल निर्माण गर्ने कार्यको सिलबन्दी दरभाउपत्र आह्वान सम्बन्धी सूचना

**(सूचना प्रकाशित मिति २०७०।०३।०३ गते)**

नेपाल राष्ट्र बैंक, मुद्रा व्यवस्थापन विभाग, टक्सार महाशाखा, सुन्धारा, काठमाडौंमा ढल निर्माण गर्ने कार्य सिलबन्दी दरभाउपत्रको माध्यमबाट गराउनु पर्ने भएकोले ईच्छुक रजिष्टर्ड फर्म/कम्पनीहरुले द्वय खाम प्रणाली अन्तर्गत प्राविधिक र आर्थिक प्रस्ताव छुट्टा छुट्टै खाममा सिलबन्दी गरी प्रत्येक खामको बाहिर कुन प्रकारको प्रस्ताव हो, स्पष्ट उल्लेख गरी दुवै प्रस्तावलाई अर्को छुट्टै खामबन्दी तथा सिलबन्दी गरी यस बैंकले तोकेको शर्तहरुको अधिनमा रही प्रथम पटक सूचना प्रकाशित मितिले १५ औं दिनको १५:०० बजेभित्र फराम खरिद गरी १६ औं दिनको १२:०० बजेभित्र (सो दिन बिदा पर्न गएमा बिदा पश्चात कार्यालय खुलेको पहिलो दिनमा) निर्धारित ढाँचामा दरभाउपत्रदाता वा निजको अधिकृत प्रतिनिधिले रीतपूर्वक सहिछाप तथा सिलबन्दी गरी दरभाउपत्र दाता आफैले वा आफ्नो प्रतिनिधि मार्फत वा हुलाक वा कुरियर मार्फत दरभाउपत्र पेश गर्नु पर्ने स्थानमा दरभाउपत्र पेश गर्ने अन्तिम मिति र समय भित्रै पेश गर्न यो सूचना प्रकाशित गरिएको छ । दरभाउपत्र दाखिला गर्ने अन्तिम दिनको दिउँसो १:०० बजे यस विभागमा दरभाउपत्रदाताहरु वा निजका आधिकारीक प्रतिनिधिहरुको उपस्थितिमा (उपस्थित नभए पनि दरभाउपत्र प्रस्ताव खोल्न बाधा नपर्ने) दरभाउपत्र प्रस्ताव खोलिने छ । दरभाउपत्र फराम यस विभाग वा टक्सार महाशाखाबाट रु.५००।- (फिर्ता नहुने) मा खरिद गरी यस विभागमा दाखिला गर्नु पर्नेछ । प्रस्तावदाताले विडवण्ड वापत कवुल गरेको रकमको कम्तीमा ५ प्रतिशतले हुने रकम यस बैंकको बैंकिङ्ग कार्यालय स्थित खाता नं. १३०९९०१/०११-०००-५२४ मा जम्मा गरेको सक्कल भौचर वा इजाजतपत्र प्राप्त बैंक तथा वित्तीय संस्थाबाट जारी न्यूनतम ७५ दिन अवधिको बिडबण्ड पेश गर्नु पर्नेछ । दरभाउपत्र प्रस्तावको मान्य अवधि प्रस्ताव पेश गर्ने अन्तिम मितिले ४५ दिनको हुनेछ । यस कार्यको लागि अनुमानित लागत मूल्य रु.१३,२९,९३६।९२ (मूल्य अभिवृद्धि कर सहित) रहेको छ । यस सम्बन्धी अन्य जानकारी तथा शर्तहरुकोबारेमा यस विभागबाट जानकारी लिन तथा बैंकको वेबसाईट www.nrb.org.np मा हेर्न सकिने छ ।

**नेपाल राष्ट्र बैंक**
**मुद्रा व्यवस्थापन विभाग**
**थापाथली, काठमाडौं**

**नेपाल राष्ट्र बैंक, मुद्रा व्यवस्थापन विभाग, टक्सार महाशाखा, सुन्धारा, काठमाडौंमा ढल निर्माण गर्ने कार्यको सिलबन्दी दरभाउपत्रको प्राविधिक प्रस्ताव फाराम**

| | |
|---|---|
| दरभाउपत्र फाराम पाईने स्थान | : नेपाल राष्ट्र बैंक, मुद्रा व्यवस्थापन विभाग, थापाथली र टक्सार महाशाखा, सुन्धारा। |
| दरभाउपत्र फाराम खरिद गर्ने अन्तिम मिति | : २०७०/०३/१७ गते दिनको १५:०० बजेसम्म। |
| सिलवन्दी दरभाउपत्र फाराम पेश गर्ने अन्तिम मिति | : २०७०/०३/१८ गते दिनको १२:०० बजभित्र। |
| दरभाउपत्र खोल्ने मिति र समय | : २०७०/०३/१८ गते दिउंसो १:०० बजे। |
| दरभाउपत्र खोल्ने स्थान | : नेपाल राष्ट्र बैंक, मुद्रा व्यवस्थापन विभाग, थापाथली, काठमाडौं। |

नेपाल राष्ट्र बैंक, मुद्रा व्यवस्थापन विभाग, टक्सार महाशाखा, सुन्धारा, काठमाडौंमा ढल निर्माण गर्ने कार्यको लागि मिति २०७०/०३/०३ को गोरखापत्र दैनिकमा प्रथम पटक प्रकाशित सिलबन्दी दरभाउपत्रको सूचना र यसैसाथ संलग्न दरभाउपत्र सम्बन्धी कागजातहरुको शर्तको अधिनमा रही आर्थिक प्रस्तावमा कबोल गरिएको रकममा कार्य सम्पन्न गर्न मन्जुर गरी यो सिलबन्दी दरभाउपत्र फाराम पेश गरेको छु/छौं।

**फर्म, संस्था/कम्पनीको नाम** :

**पुरा ठेगाना** :

**फर्म, संस्था/कम्पनीको तर्फबाट अख्तियारवालाको दस्तखत** :

**पुरा नाम** :

**मिति** :

**फोन नं./मोबाईल नं.** :

**फ्याक्स नं.** :

**इमेल ठेगाना** :

**फर्म, संस्था/कम्पनीको छाप** :

# घोषणापत्र

तपसिलमा दस्तखत गर्ने म/हामी यो घोषणा गर्दछु/गर्दछौं कि प्रस्तावको शर्तमा उल्लेख भए बमोजिम यो दरभाउपत्र कारबाहीमा भाग लिन हरतरहले योग्य रहेको, प्रस्तावित खरिद कारवाहीमा आफ्नो वा आफ्नो फर्मको स्वार्थ नबाझिएको र पेशा तथा व्यवसाय सम्बन्धी कसुरमा आफूले कुनै सजाय हालसम्म नपाएको लिखित स्वघोषणा गर्दछु/गर्दछौं ।

**फर्म, संस्था/कम्पनीको नाम :**

**पूरा ठेगाना :**

**फर्म, संस्था/कम्पनीको तर्फबाट अख्तियारवाला**
**(संचालक,प्रोप्राईटर वा संस्थाले अख्तियारी दिएको व्यक्ति) को दस्तखत :**

**अख्तियार प्राप्त व्यक्तिको पूरा नाम :**

**मिति :**

**फोन नं. :**

**मोबाईल नं. :**

**फ्याक्स नं. :**

**ईमेल ठेगाना :**

ईति सम्बत २०७० साल असार महिना ........ गते रोज ..... शुभम् ।

## दरभाउपत्रका शर्तहरु

१. **दरभाउपत्रदातालाई निर्देशन :**

१.१ दरभाउपत्रदाताले दरभाउपत्रको सिलबन्दी खामको बाहिरपट्टि शिरमा "**नेपाल राष्ट्र बैंक, मुद्रा व्यवस्थापन विभाग, टक्सार महाशाखा, सुन्धारा, काठमाडौंमा ढल निर्माण सम्बन्धी कार्यको लागि**" भन्ने उल्लेख गरी "**श्री कार्यकारी निर्देशक, नेपाल राष्ट्र बैंक, मुद्रा व्यवस्थापन विभाग, थापाथली, काठमाडौं**"लाई सम्बोधन गरेको हुनु पर्नेछ । सिलबन्दी दरभाउपत्र पेश गर्दा प्राविधिक र आर्थिक दरभाउपत्र प्रस्ताव अलग अलग खाममा राखी सिलबन्दी गरी प्रत्येक खामको बाहिर पट्टि कुन प्रकारको प्रस्ताव हो सो स्पष्ट रुपले उल्लेख गरी अर्को छुट्टै खामबन्दी गरी पेश गर्नु पर्नेछ ।

१.२ दरभाउपत्रदाताले दररेट अंक र अक्षरमा स्पष्ट लेख्नुको साथै जम्मा रकम समेत उल्लेख गर्नु पर्नेछ । साथै दरभाउपत्र पेश गर्दा दर देखिनेमा दर, जम्मा देखिनेमा जम्मा र दर र जम्मा दुबै देखिनेमा दुबै खोली अंकलाई अक्षरले समेत बोलाई लेख्नु पर्नेछ । जम्मामा अंक र अक्षर नलेखिएको दरभाउपत्रलाई मान्यता दिईने छैन । सो लेख्दा भरिसक्य नबिराईकन स्पष्ट बुझिने गरी लेख्नु पर्नेछ । बिरिन गई सच्याउनु परेमा अंक र अक्षर खुर्कनु, मेट्नु हुँदैन । बिरिएजति अंक र अक्षर पढ्न सकिने गरी काटी थप्नुपर्ने भएमा थप चिन्ह प्रयोग गरी जे लेख्नु पर्ने हो सो लेखी थप गरेको तथा काटेको ठाउँमा समेत अरु अंक र अक्षर थपघट गर्न नमिल्ने गरी अगाडि र पछाडि सहिछाप गरेको हुनु पर्नेछ । सो बमोजिम नभएको दरभाउपत्रलाई मान्यता दिईने छैन ।

१.३ बैंकबाट खरिद गरेको सक्कलै दरभाउपत्र फाराम पेश गर्नु पर्नेछ । तर, यस बैंकको वेबसाईटबाट डाउनलोड गरी दरभाउपत्र फाराम बापत लाग्ने दस्तुर तिरी बैंकको मुद्रा व्यवस्थापन विभागका अधिकृतबाट प्रमाणित गराई दरभाउपत्र पेश गर्न सकिनेछ । फोटोकपी गरी वा अन्य कुनै तरिकाले दरभाउपत्र बनाई पेश गरेमा दरभाउपत्र रद्द गरिनेछ ।

१.४ दरभाउपत्र फाराममा उल्लेख भएका शर्तहरु बाहेक दरभाउपत्रदाताले आफ्नै तर्फबाट कुनै शर्त राखी दरभाउपत्र पेश गरेमा सो शर्त स्वीकार गर्ने वा नगर्ने अधिकार बैंकमा निहित रहनेछ ।

१.५ दरभाउपत्र फाराममा उल्लेखित मूल्य अन्तिम मूल्य (मूल्य अभिवृद्धि कर सहित) हुनु पर्नेछ र दरभाउपत्रमा उल्लेखित कार्य सम्पादन भई नसकुन्जेलसम्म घटीबढी गर्न पाईने छैन । दरभाउ रकम नेपाली रुपैयाँमा उल्लेख गर्नु पर्नेछ । विदेशी मुद्रामा उल्लेखित दरभाउ रकमलाई मान्यता दिईने छैन ।

१.६ फर्म वा कम्पनीको तर्फबाट दरभाउपत्र तथा सोसँग सम्बन्धित कागजातहरु पेश गर्दा फर्म वा कम्पनीको प्रोप्राईटर, संचालक वा अख्तियार प्राप्त व्यक्तिले दरभाउपत्र फारामका प्रत्येक पानामा तथा सिलबन्दी खाममा दस्तखत गरी आफ्नो कार्यालयको छाप समेत अनिवार्य रुपमा लगाउनु पर्नेछ ।

२. **दरभाउपत्र खोल्ने व्यवस्था :**

२.१ प्राप्त हुन आएका दरभाउपत्रहरु दरभाउपत्र फाराममा उल्लेख भएको मिति, स्थान र समयमा दरभाउपत्रदाता वा निजको आधिकारीक प्रतिनिधिहरुको रोहवरमा खोलिनेछ । दरभाउपत्र खोल्ने समयमा दरभाउपत्रदाता वा निजको प्रतिनिधि उपस्थित नभएमा पनि दरभाउपत्र खोल्न वाधा पुगेको मानिने छैन ।

२.२ दरभाउपत्र पेश गर्ने अन्तिम दिन र दरभाउपत्र खोलिने दिनमा सार्वजनिक विदा पर्न गएमा विदा पश्चात् कार्यालय खुल्ने पहिलो दिनमा दरभाउपत्र बुझिने र खोलिनेछ ।

२.३ दरभाउपत्र प्रस्ताव खोल्दा पहिले प्राविधिक प्रस्ताव खोलिनेछ र प्राविधिक प्रस्तावको परीक्षण (पूर्णताको परीक्षण, प्राविधिक परीक्षण, व्यापारिक परीक्षण) मा सफल भएका प्रस्तावहरुको मात्र आर्थिक प्रस्ताव खोलिनेछ । प्राविधिक प्रस्तावमा असफल भएका प्रस्तावदाताहरुको सिलबन्दी आर्थिक प्रस्ताव नखोली फिर्ता गरिने छ ।

३. **दरभाउपत्रदाताको ग्राह्यता सम्बन्धी आधारहरु :**

३.१ दरभाउपत्रदाताले बुंदा नं.१.१ मा उल्लेख भएबमोजिम दरभाउपत्रलाई सिलबन्दी गरी बैंकमा पेश गर्नु पर्नेछ ।

३.२ दरभाउपत्र फारमका साथ निम्न बमोजिमका कागजातहरु पेश गर्नु पर्नेछ ।

(क) फर्म, संस्था वा कम्पनी दर्ताको अद्यावधिक प्रमाणपत्रको प्रतिलिपि ।

(ख) व्यवसायको सम्बन्धित नियामक निकायबाट अद्यावधिक नवीकरण भएको ईजाजतपत्रको प्रतिलिपि ।

(ग) मूल्य अभिवृद्धि कर दर्ता प्रमाणपत्र र स्थायी लेखा नम्बर (प्यान) दर्ता प्रमाणपत्रको प्रतिलिपि ।

(घ) सम्बन्धित आन्तरिक राजस्व कार्यालयबाट आ.व.२०६८/६९ को कर चुक्ता गरेको प्रमाणपत्रको प्रतिलिपि ।

(ङ) दरभाउपत्रदाताले खरिद कारवाहीमा भाग लिन अयोग्य नभएको, प्रस्तावित खरिद कारवाहीमा आफ्नो स्वार्थ नबाझिएको र सम्बन्धित पेशा वा व्यवसाय सम्बन्धी कसूरमा आफूले हालसम्म कुनै किसिमको सजाय नपाएको भनी लिखित घोषणापत्र (दरभाउपत्र फाराममा संलग्न भएको घोषणापत्रको विवरण भरी पेश गर्न सकिनेछ) ।

४. **दरभाउपत्र र कार्य सम्पादन जमानत तथा वारेन्टी सम्बन्धमा :**

४.१ दरभाउपत्रदाताले दरभाउपत्रसाथ आफूले कबोल गरेको रकमको कम्तिमा ५ (पाँच) प्रतिशतले हुन आउने रकममा नघटाई यस बैंकको बैंकिङ्ग कार्यालय, थापाथलीस्थित सा.हि.नं.१० (१३०९९०१/०११-०००-५२४) मा नगदै जम्मा गरेको सक्कल भौचर वा यस बैंकलाई मान्य हुने ईजाजतपत्र प्राप्त बैंक तथा वित्तीय संस्थाले जारी गरेको सो रकम बराबरको जमानत पेश गर्नु पर्नेछ ।

४.२ शर्त नं.४.१ बमोजिमको दरभाउपत्र जमानतको मान्य अवधि दरभाउपत्रको मान्य अवधिभन्दा कम्तिमा १५ दिन बढीको हुनु पर्नेछ । (दरभाउपत्र पेश गर्ने अन्तिम मितिले ६० दिन अवधिको दरभाउपत्र जमानत संलग्न हुनु पर्नेछ) ।

४.३ दरभाउपत्र स्वीकृत हुने दरभाउपत्रदाताले आफूले कबोल गरेको रकमको १० (दश) प्रतिशतले हुन आउने रकममा नघटाई यस बैंकको बैंकिङ्ग कार्यालय थापाथलीस्थित सा.हि.नं.१० (१३०९९०१/०११-०००-५२४) मा नगदै जम्मा गरेको सक्कल भौचर वा यस बैंकबाट ईजाजतपत्र प्राप्त बैंक तथा वित्तीय संस्थाले यस बैंकको पक्षमा जारी गरेको सो रकम बराबरको कार्य सम्पादन जमानत पेश गर्नु पर्नेछ ।

४.४ दरभाउपत्र स्वीकृत हुने दरभाउपत्रदाताले शर्त नं.४.३ बमोजिम कार्य सम्पादन जमानत वापतको रकम नगद जम्मा गर्ने भएमा दरभाउपत्र पेश गर्दा दरभाउपत्र जमानत वापत नगद जम्मा गरेको रहेछ भने सो रकम समेतलाई गणना गरी नपुग हुने रकम थप जम्मा गर्नु पर्दछ ।

४.५ शर्त.नं.४.३ र शर्त नं.४.४ मा भएको व्यवस्था बमोजिमको कार्य सम्पादन जमानतको अवधि कम्तिमा २८ महिनाको हुनु पर्नेछ ।

४.६ दरभाउपत्र स्वीकृत हुने दरभाउपत्रदाताले सम्झौता गर्न आउने पत्र प्राप्त भएको मितिले सात दिनभित्र शर्त नं.४.५ मा उल्लेख भएबमोजिमको कार्य सम्पादन जमानत सहित सम्झौता गर्न आउनु पर्नेछ ।

४.७ दरभाउपत्रदाताले पेश गरेको कार्य सम्पादन जमानत सम्झौतापत्रमा उल्लेख भए बमोजिम मात्र फुकुवा गरिनेछ ।

४.८ बैंकबाट स्वीकार नगरिएको दरभाउपत्रदाताको दरभाउपत्र जमानत स्वीकृत दरभाउपत्रदातासँग सम्झौता सम्पन्न भएपछि बिना व्याज फिर्ता गरिनेछ ।

४.९ सम्पन्न कार्यको वारेण्टी अवधि १ (एक) वर्षको हुनेछ ।

५. **दरभाउपत्र खोल्ने र मूल्याङ्कन सम्बन्धी :**

५.१ बैंकबाट प्रकाशित सूचना तथा दरभाउपत्रको शर्त नं.१, ३ र ४ मा उल्लिखित शर्तहरु बमोजिम नभएको दरभाउपत्र प्रस्ताव उपर कुनै कारबाही गरिने छैन ।

५.२ दरभाउपत्र खोली स्वीकार गर्ने वा नगर्ने सम्पूर्ण अधिकार यस बैंकमा निहित रहनेछ ।

५.३ दरभाउपत्रदाताले पेश गरेको दररेट अंक र अक्षरमा फरक परेमा अक्षरलाई मान्यता दिईनेछ । परिमाण र दर अनुसारको जम्मा मूल्य फरक परी दरभाउपत्र पेश हुन आएमा परिमाण र दर अनुसारको रकम बैंकले मिलान गरी कूल बोल अंक कायम गर्न सक्नेछ । त्यसै गरी कूल जम्मा रकममा गणितीय त्रुटी भएमा त्यस्तो त्रुटीलाई बैंकबाट सच्याई मिलाउन सकिनेछ ।

५.४ रित पुगेका दरभाउपत्रहरुमध्ये सबैभन्दा कम बोलअंक कबोल गर्ने दरभाउपत्रदाताको दरभाउपत्रलाई स्विकृत गरिनेछ ।

६. **निर्माण कार्य तथा पेश्की सम्बन्धी :**

६.१ ठेक्का स्वीकृत भई सम्झौता भएपछि निर्माण व्यावसायीबाट कामको सिलसिलमा अग्रिम पेश्की माग गरेमा बैंक ग्यारेन्टी लिई स्वीकृत कूल रकम (मूल्य अभिवृद्धि कर बाहेक) को २० प्रतिशतसम्म पेश्की दिन सकिनेछ । यसरी प्रदान गरिएको पेश्की फछ्र्यौट नभएसम्म निजले पाउने प्रत्येक स्वीकृत रनिंग बिल रकमको ५० (पचास) प्रतिशतको दरले रकम कट्टा गरी असूल गरिनेछ ।

६.२ निर्माण कार्यको रेखदेख बैंकका प्राविधिक ईन्जिनियर (त्यसपछि परामर्शदाता भनिएको) ले गर्नेछन् ।

६.३ निर्माण कार्यको सिलसिलामा बैंकले नियुक्त गरेको परामर्शदाताले दिएको निर्देशन निर्माण व्यावसायीले पूर्ण रुपले पालना गर्नु पर्नेछ ।

६.४ ठेक्का स्वीकृत भई बैंक र निर्माण व्यावसायी बिच सम्पन्न हुने सम्झौतपत्रमा निम्न शर्तहरु समावेश गरिनेछ ।

(क) स्वीकृत दरभाउपत्रदाताले कार्य सम्पादन जमानत वापत राखेको धरौटी रकम त्रुटी सच्याउने अवधि समाप्त भएको मितिले एक वर्षसम्म रोकी राखिनेछ ।

(ख) दरभाउपत्रदाताको बिलको भुक्तानी गर्दा स्वीकृत बिलको १० प्रतिशत रकम रिटेन्सन मनी कट्टा गरी फाईनल बिल भुक्तानी भएको मितिले वारेण्टी अवधि पश्चात २ वर्ष अवधिसम्म रोकी राखिनेछ । तत्पश्चात कामको स्तर

निरीक्षण गरी सम्पादित कामको गुणस्तर सन्तोषजनक रहेको भनी बैंकबाट नियुक्त परामर्शदाताबाट सिफारिस भएपछि मात्र उक्त रकमको भुक्तानी ५० प्रतिशत फुकुवा गरिनेछ र बाँकी ५० प्रतिशत रकम दरभाउपत्रदाताले सम्बन्धित आन्तरिक राजश्व कार्यालयबाट आय विवरण पेश गरेको प्रमाण कागजात पेश गरेपछि मात्र भुक्तानी फुकुवा गरिनेछ ।

**७. कार्य सम्पन्न गर्ने अवधि तथा क्षतिपूर्ति सम्बन्धी व्यवस्था :**

७.१ दरभाउपत्र स्वीकृत भएमा सम्झौता भई कार्यादेशले तोकेको तयारी म्याद पाएको मितिले ७ दिनभित्र कार्य शुरु गरी ६० दिन भित्रमा काम सम्पन्न गरिसक्नु पर्नेछ ।

७.२ कामको क्रममा बैंकले थप कार्य स्वीकृत गरेमा वा काबु बाहिरको परिस्थिति उत्पन्न भई समयमा कार्य सम्पादन हुन नसकेको भनी बैंकलाई लागेमा मात्र कार्य अवधि थप गर्न सकिनेछ ।

७.३ स्वीकृत दरभाउपत्रदाताले शर्त नं.७.१ मा उल्लेख गरिएको समयभित्र र शर्त नं.७.२ वमोजिम कार्य अवधि थप गरिएको भए सो समेतमा निर्माण कार्य सम्पन्न गरी कार्य सम्पादन विवरण सहित बैंकलाई हस्तान्तरण गर्नु पर्नेछ । निर्माण कार्य बैंकलाई हस्तान्तरण नगरी कार्य सम्पन्न भएको मानिने छैन ।

७.४ तोकिएको समयभित्र काम सम्पन्न गर्न नसकेमा अवधि समाप्त भएको मितिले कूल सम्झौता रकमको ०.०५ प्रतिशत प्रतिदिनका दरले निर्माण व्यावसायीले हर्जना बुझाउनु पर्नेछ । हर्जना रकम कूल सम्झौता रकमको १० प्रतिशतभन्दा बढि हुने छैन ।

७.५ सम्झौता रकमको १० प्रतिशतसम्म हर्जना लाग्ने अवधिसम्ममा पनि काम सम्पन्न गर्न नसकेमा वा कार्य बीचैमा छोडेमा बैंकले आफ्नो तर्फबाट सो कार्य सम्पन्न गराई कार्य सम्पन्न गराउँदा लागेका सम्पूर्ण खर्च निर्माण व्यावसायीबाट असुल उपर गर्नेछ ।

७.६ शर्त नं.७.३ बमोजिम कार्य सम्पन्न गरी निर्माण कार्य बैंकलाई हस्तान्तरण गरेको मितिले १ (एक) वर्षसम्म निर्माण कार्यमा कुनै त्रुटी देखिएमा सो त्रुटी निर्माण व्यावसायीले सच्याउनु पर्नेछ । यसरी सच्याए वापत बैंकले कुनै रकम भुक्तानी गर्ने छैन ।

**८. भुक्तानी सम्बन्धी व्यवस्थाः**

८.१ दरभाउपत्रदाताबाट पेश हुन आएको रनिङ्ग बिलको भुक्तानी बैंकले खटाएको प्राविधिक वा फर्मबाट वास्तविक नापजाँचको आधारमा एकाउन्टपेयी चेकबाट गरिनेछ । बिलको भुक्तानी दिँदा प्रत्येक स्वीकृत रनिङ्ग बिलबाट रिटेन्सन मनी वापत १० प्रतिशत रकम कट्टी गरिनेछ ।

८.२ रिटेन्सन मनी बापत कट्टी गरी राखेको रकम शर्त नं.७.६ मा उल्लेख भए बमोजिमको त्रुटी सच्याउने अवधि समाप्त भए पश्चात एक वर्षपछि ५० प्रतिशत भुक्तानी दिईनेछ र बाँकी ५० प्रतिशत रकम दर दरभाउपत्रदाताले सम्बन्धित आन्तरिक राजस्व कार्यालयबाट आय विवरण पेश गरेको प्रमाण कागजात पेश गरेपछि मात्र भुक्तानी दिईनेछ ।

८.३ बिल अफ क्वान्टिटीमा उल्लेख गरिएको विवरण तथा स्पेसिफिकेसन अनुसारको कार्य नभई फरक परेमा बैंकलाई स्वीकार्य हुने छैन र त्यस्तो कामको भुक्तानी दिईने छैन ।

८.४ निर्माण व्यावसायीको तर्फबाट कार्य सम्पन्न गरी पेश हुन आएको अन्तिम बिलको भुक्तानी गर्ने क्रममा बैंकले आवश्यक ठानेमा आफ्नै खर्चमा बाह्य प्राविधिकबाट कामको नापजाँच पास गरी स्पेसिफिकेसन अनुसारको काम भए, नभएको यकिन गरे पश्चात मात्र भुक्तानी दिन बाँकी रकमको भुक्तानी गर्नेछ । जाँचपासको सिलसिलामा गुणस्तर परीक्षण समेत गराउन सक्नेछ । यस्तो नापजाँच परीक्षणबाट प्राप्त विवरणलाई अन्तिम मानी बिलको भुक्तानी गरिने हुँदा सो उपर निर्माण व्यावसायीले कुनै विवाद उठाउन पाउने छैन ।

८.५ दरभाउपत्रमा उल्लेखित दररेट बाहेक निर्माण अवधिमा हुने कुनै प्रकारको मूल्य बृद्धिको भुक्तानी गर्न बैंक बाध्य हुने छैन ।

**९. कारबाही सम्बन्धी व्यवस्था :**

९.१ स्वीकृत दरभाउपत्रदाताले सम्झौता अनुसार तोकिएको समयमा कार्य सम्पन्न गर्न नसकेमा वा कार्य बीचैमा छोडेमा बैंकले आफ्नो तर्फबाट सो कार्य सम्पन्न गराई कार्य सम्पन्न गराउंदा लागेको सम्पूर्ण खर्च सम्बन्धित निर्माण व्यावसायीबाट असुल उपर गर्नेछ ।

९.२ स्वीकृत दरभाउपत्रदाताले दरभाउपत्र बमोजिमको कार्य गर्न कार्यादेश बुझ्न नआएमा वा कार्य गर्ने सम्बन्धी सम्झौता गर्न नआएमा शर्त नं.४.१ अनुसार पेश भएको जमानत वा सम्झौता अनुसारको कार्य नगरेमा निजले राखेको शर्त नं.४.३ अनुसारको कार्य सम्पादन जमानत जफत गरी त्यस्तो फर्मलाई कालोसूचीमा राख्न कारबाही अगाडी बढाईने छ ।

९.३ निर्माण व्यावसायीको तर्फबाट कार्य सम्पन्न गरी पेश हुन आएको अन्तिम बिलको भुक्तानी गर्ने क्रममा बैंकले निर्माण कार्यको वाह्य प्राविधिक (बैंकबाट नियुक्त परामर्शदाता) बाट नापजाँच तथा परीक्षण गराउँदा बैंकलाई हानी नोक्सानी

हुने गरी काम कारबाही भए गरेको पाईएमा दरभाउपत्रको शर्त नं.४.३ अनुसारको कार्य सम्पादन मानत जफत गरी त्यस्तो फर्मलाई कालो सूचीमा राख्न कारबाही अगाडी बढाईनेछ ।

**१०. भेरिएशन आदेश :**

१०.१ निर्माण कार्य सम्झौता बमोजिम कार्य शुरु भई सकेपछि प्राविधिक कारणबाट निर्माण कार्यको परिमाणमा थप घट गर्न वा नयाँ आईटम थप्न वा सट्टा गर्न आवश्यक देखिएमा सार्वजनिक खरिद ऐन, २०६३ तथा नेपाल राष्ट्र बैंक खर्च व्यवस्था विनियमावली, २०६४ को अधिनमा रही भेरिएशन आदेश जारी गर्न सकिनेछ ।

**११. दरभाउपत्र स्वीकृत सम्बन्धी व्यवस्था :**

११.१ दरभाउपत्र प्रस्तावको परीक्षण गरिनेछ र परीक्षणमा कागजात पूर्णताको परीक्षण तथा प्राविधिक पक्षको मूल्याङ्कनमा सफल भएका प्रस्तावहरुको मात्र आर्थिक पक्षको मूल्याङ्कन गरिनेछ । आर्थिक पक्षको मूल्याङ्कन गर्दा सारभूत रुपमा प्रभावग्राही सबैभन्दा कम मूल्य (कर बाहेक) प्रस्ताव गर्ने दरभाउ-दाताको दरभाउपत्र स्वीकृतीको लागि छनौट गरी स्वीकृत पश्चात सम्झौता गर्न बोलाईनेछ ।

११.२ शर्त नं.११.१ बमोजिम छनौट भई स्वीकृत दरभाउपत्रदाता सम्झौता गर्न नआएमा निजको दरभाउपत्र जमानत जफत गरी सोभन्दा लगतै पछिको (दोश्रो न्यूनतम मूल्य प्रस्ताव गर्ने) दरभाउपत्रदाता सारभूत रुपमा प्रभाग्राही भएमा मात्र उक्त दरभाउपत्रदाताको दरभाउपत्र स्विकृतिको लागि छनौट गरिनेछ ।

**१२. काम तथा निर्माण सामाग्रीको गुणस्तर सम्बन्धमा :**

१२.१ सम्पादित काम तथा प्रयोग भएको निर्माण सामाग्रीको गुणस्तर प्रमाणित गर्ने सम्पूर्ण दायित्व दरभाउपत्रदाताको हुनेछ ।

१२.२ बिल अफ क्वान्टिटीमा उल्लेख भए बमोजिमको कार्य गुणस्तरयुक्त गर्नु पर्नेछ । बिल अफ क्वान्टिटीमा स्पष्ट नभएमा Standard Specification for Road and Bridge Work Book को Section १०००, १२००, १३०० तथा २१०० बमोजिम गर्नु पर्नेछ ।

**१३. विविध व्यवस्था :**

१३.१ प्रचलित कानून बमोजिम बुझाउनु पर्ने कर तथा दस्तुर दरभाउपत्रदाता स्वयंले व्यहोर्नु पर्नेछ ।

१३.२ दरभाउपत्रदाताले दरभाउपत्रसाथ बिल अफ क्वान्टिटीमा उल्लेख भएको कार्यको विवरणको समयावधि सहितको कार्य तालिका बनाई पेश गर्नु पर्नेछ ।

१३.३ दरभाउपत्रमा कारणबस कुनै पनि किसिमको गल्ति हुन गएको खण्डमा त्यस्तो गल्तिको फाईदा दरभाउपत्रदाताले लिन पाउने छैन । कथम्कदाचित कुनै दरभाउपत्रदाताबाट त्यस्तो गल्ति भएको भेटिएमा सोको लिखित जानकारी बैंकलाई दिनु पर्नेछ । त्यस्तो जानकारी बैंकमा प्राप्त हुन आएमा र बैंकले आवश्यक देखेमा आवश्यक संशोधन गरी सबै दरभाउपत्रदातालाई सूचना गर्नेछ ।

१३.४ दरभाउपत्रदातालाई दरभाउपत्र सम्बन्धी काम कारबाही र निर्णय गर्दा कुनै त्रुटी भएको भन्ने लागेमा र त्यस्तो कारबाही र निर्णयबाट दरभाउपत्रदातालाई क्षति पुग्ने वा पुग्न सक्ने भए सोको सबुत प्रमाण सहित दरभाउपत्रदाताले यस्तो कारवाही वा निर्णयको पुनरावलोकनका लागि गभर्नर समक्ष निवेदन दिन सक्नेछन् । यस्तो निवेदन उपर गभर्नरले गरेको निर्णय अन्तिम हुनेछ ।

१३.५ दरभाउपत्रदाताले आफूले पेश गरेको दरभाउपत्र प्रस्ताव फिर्ता लिन वा संशोधन गर्न चाहेमा सो सम्बन्धी निवेदन खाममा सिलबन्दी गरी त्यस्तो खामको बाहिरी भागमा दरभाउपत्रको विषय र दरभाउपत्र माग गर्ने कार्यालयको नाम लेखी दरभाउपत्र पेश गर्ने अन्तिम समय भित्रै सम्बन्धित कार्यालयमा पेश गर्नु पर्नेछ ।

१३.६ गर्नु पर्ने कार्यको सुरक्षा, कामदारको सुरक्षा तथा उपकरणहरुको सुरक्षाका सम्बन्धमा गर्नु पर्ने बीमा सम्बन्धी सम्पूर्ण व्यवस्था दरभाउपत्रदाताले गर्नु पर्नेछ ।

१३.७ दरभाउपत्रदाताले कार्य सम्पादन गर्दा बैंकको मौजुदा संरचना तथा सम्पत्तिमा कुनै प्रकारको हानी नोक्सानी हुन गएमा सोको मर्मत संभार गर्ने दायित्व दरभाउपत्रदाताको हुनेछ ।

१३.८ दरभाउपत्र सम्बन्धी शर्तहरु तथा सूचनामा उल्लेख नभएका कुरा सार्वजनिक खरिद ऐन, २०६३ तथा नेपाल राष्ट्र बैंक खर्च व्यवस्था विनियमावली, २०६४ बमोजिम हुनेछ ।

नेपाल राष्ट्र बैंक
मुद्रा व्यवस्थापन विभाग
थापाथली, काठमाडौं

# ले आउट

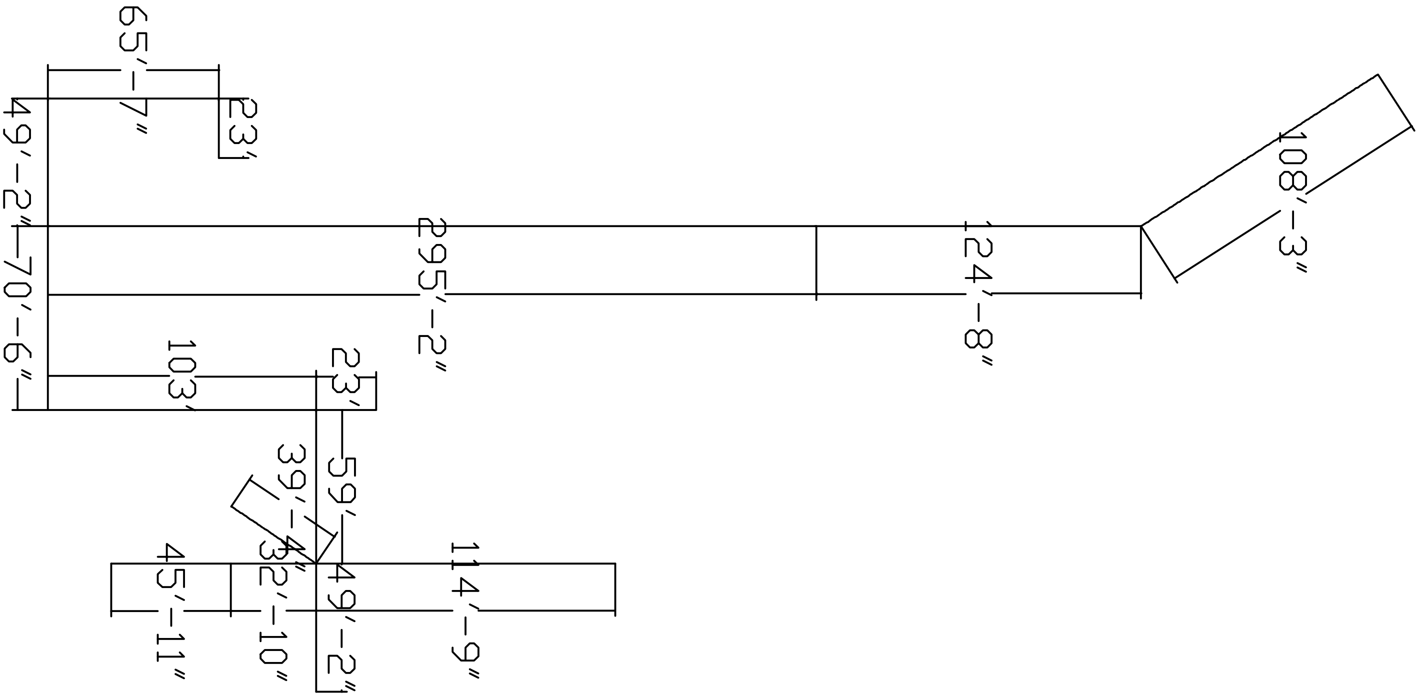

**नेपाल राष्ट्र बैंक, मुद्रा व्यवस्थापन विभाग, टक्सार महाशाखा, सुन्धारा, काठमाडौंमा ढल निर्माण गर्ने कार्यको सम्बन्धमा आह्वान गरिएका दरभाउपत्र प्रस्तावको मूल्याङ्कन गरिने आधारहरुः**

१. **प्रस्तावको पूर्णताको परीक्षणका आधारहरु :**

दरभाउपत्र प्रस्ताव पेश गर्दा प्रस्तावका साथ तल (**क** देखि **ञ** सम्म उल्लेख भएका विवरणहरु अनिवार्य रुपमा बुझाउनु पर्नेछ ।

(क) प्राविधिक र आर्थिक प्रस्तावलाई छुट्टाछुट्टै सिलबन्दी गरी दुबै सिलबन्दी खामलाई अर्को खाममा राखी सिलबन्दी/खामबन्दी पेश गर्नु पर्नेछ ।

(ख) फर्म, संस्था वा कम्पनी दर्ताको अद्यावधिक प्रमाणपत्रको प्रतिलिपि ।

(ग) व्यवसायको सम्बन्धित नियामक संस्थाबाट अद्यावधिक नवीकरण (आवश्यक भएमा) भएको ईजाजतपत्रको प्रतिलिपि ।

(घ) मूल्य अभिवृद्धि कर दर्ता प्रमाणपत्र र स्थायी लेखा नम्बर (प्यान) दर्ता प्रमाणपत्रको प्रतिलिपि ।

(ङ) सम्बन्धित राजश्व कार्यालयबाट आ.व. २०६८/०६९ को कर चुक्ता गरेको प्रमाणपत्रको प्रतिलिपि ।

(च) दरभाउपत्रदाता खरिद कारबाहीमा भाग लिन अयोग्य नभएको, प्रस्तावित खरिद कारवाहीमा आफ्नो स्वार्थ नबाझिएको र सम्बन्धित पेशा वा व्यवसाय सम्बन्धी कसूरमा आफूले सजाय नपाएको भनी लिखित घोषणापत्र ।

(छ) बैंकबाट उपलब्ध गराएको वा रितपूर्वक प्रमाणित गरी दिएको दरभाउपत्र फाराम नै पेश गर्नु पर्नेछ ।

(ज) दरभाउपत्र दाताले फाराम वापतको दस्तुर बुझाएको सक्कल नगदी रसिद/भौचर पेश गरेको हुनु पर्नेछ ।

(झ) दरभाउपत्रदाताले फाराम वापतको दस्तुर बुझाएको सक्कल नगदी रसिद/भौचर पेश गरेको हुनु पर्नेछ ।

(ञ) दरभाउपत्रदाता व्यक्तिगत रुपमा वा संयुक्त उपक्रमको साझेदारको रुपमा एक भन्दा बढी दरभाउपत्रमा संलग्न भएको हुनु हुँदैन ।

२. **प्राविधिक दरभाउपत्र प्रस्तावको प्राविधिक पक्षको मूल्याङ्कनका आधारहरु :**

(क) दरभाउपत्रदाताले कार्य सम्पादन गर्नका लागि उपलब्ध गराएको मेशिन तथा उपकरणको विवरणमा निम्नलिखित उपकरणहरु न्यूनतम एक एकवटाको उपलब्धता छ , छैन ।

I. Monkey Jumper
II. 8-10 tons V. Roller
III. Level Machine
IV. Concrete Mixture
V. Vibrator
VI. Excavator
VII. Tipper

(ख) बुँदा (क) मा उल्लेखित मेशिन तथा उपकरणहरु दरमाउपत्रदाताको आफ्नै छ भने स्वमित्व प्रमाणित गर्ने कागजात वा भाडामा ल्याई कार्य गर्ने हो भने आवश्यक परेको बेलामा उपलब्ध गराउने आपूर्तिकर्ताका प्रतिवद्धतापत्र पेश गरेको हुनु पर्नेछ ।

(ग) दरभाउपत्रदाताले कार्य सम्पादनका लागि आवश्यक न्यूनतम ईन्जिनियर १, ओभरसियर १, निर्माण कार्य गर्ने प्राविधिक कर्मचारी ३ र प्रशासनिक कर्मचारी १ को विवरण पेश गरेको हुनु पर्नेछ

(घ) बुँदा (ग) मा उल्लेखित विवरणका जनशक्तिहरु आफ्नै कर्मचारी भए सो खुल्ने कागजात र योग्यताको प्रमाणपत्रको प्रतिलिपि वा जनशक्तिहरु करारमा उपलब्ध हुने भए निजहरुको योग्यताको प्रमाणपत्रको प्रतिलिपि र प्रतिबद्धतापत्र पेश गरेको हुनु पर्नेछ ।

३. **दरभाउपत्रको व्यापारिक पक्ष मूल्याङ्कनको आधारहरु :**

(क) आर्थिक वर्ष २०६८/०६९ सम्मको लगातार ३ वर्षको लेखापरीक्षण भई सकेको वासलात तथा नाफा नोक्सान विवरणको प्रमाणित प्रतिलिपि पेश गरेको हुनु पर्नेछ ।

(ख) विगत तीन वर्षमा रु ५० लाखसम्मको निर्माण सम्बन्धी कार्य गरेको विवरण पेश गरेको हुनु पर्नेछ । (यस्तो विवरण पेश गर्दा कार्य गरेको स्थान, कार्यको कुल रकम, कार्य गराउने संस्था तथा कार्य सम्पन्न गरेको मिति समेत खुल्ने गरी कार्य लगाउने संस्थाले दिएको प्रमाणपत्र पेश गर्नु पर्नेछ) ।

(ग) कार्य सम्पन्न गर्ने अवधिको तालिका पेश गरेको हुनु पर्नेछ । (शर्त नं.७) ।

(घ) बुंदा नं.(ग) अनुसार तालिका पेश गरेको भए बैंकले तोकेको अवधिभन्दा बढी भएको हुनु हुँदैन ।

(ङ) दरभाउपत्रदाताले कार्य सम्पन्न गर्ने अवधि सम्बन्धमा अन्य कुनै शर्त राखेको हुनु हुंदैन ।

(च) भुक्तानी तथा जरिवाना सम्बन्धी बैंकले तोकेभन्दा अन्य कुनै शर्त राखेको हुनु हुंदैन । (शर्त नं.८)

(छ) भुक्तानी तथा जरिवाना सम्बन्धी बाहेकका अन्य कुनै शर्त राखी दरभाउपत्र पेश गरेको हुनु हुंदैन (शर्त नं.१.५)

४. **दरभाउपत्रको आर्थिक पक्षको मूल्याङ्कनको आधारहरु :**

(क) दरभाउपत्रदाताले बिल अफ क्वान्टिटी फाराममा इकाई दर, इकाई दरले हुने जम्मा रकम र कूल रकम अंक र अक्षरमा स्पष्ट रुपमा भरेको हुनु पर्नेछ ।

(ख) बिल अफ क्वान्टिटी मा प्रस्ताव गरिएको खुद मूल्यमा मूल्य अभिवृद्धि कर समेत समावेश गरेको हुनु पर्नेछ ।

(ग) दरभाउपत्रको शर्तहरु बमोजिम कार्य गर्न मन्जूर गरेको हुनु पर्नेछ ।

(घ) लागत अनुमानसँग कबोल रकम सारभूत रुपमा प्रभावग्राही देखिएको हुनु पर्नेछ ।

(ङ) कबोल रकम अनुमानित लागतभन्दा बढी भएको हुनु हुंदैन ।

(च) दरभाउपत्रको जमानतको मान्य अवधि दरभाउपत्रको शर्त बमोजिम रहेको हुनु पर्नेछ ।

(छ) कबोल गरेको रकम (रकम उल्लेख गर्ने) ।

५. **दरभाउपत्रको विशेष पक्षको मूल्याङ्कनको आधारहरु :**

(क) दरभाउपत्र सम्बन्धी कागजमा निर्माण कार्यको कार्ययोजना, कार्य सम्पादन तालिका र परिचालन समय उल्लेख गरेको हुनु पर्नेछ ।

(ख) दरभाउपत्रदाताले बिल अफ क्वान्टिटीमा संलग्न आईटमको लागि उल्लेख गरेको प्रति इकाई दर विश्वसनीय हुनु पर्नेछ ।

(ग) दरभाउपत्रको कबोल देहायको कारणले असन्तुलियत हुनु हुंदैन ।

(१) खरिद सम्झौताको प्रारम्भिक चरणमा गर्नु पर्ने कामको आईटमको लागि दरभाउपत्र दाताले अस्वाभाविक उच्च दर उल्लेख गरेको हुनु हुंदैन ।

(२) दरभाउपत्रदाताले बिल अफ क्वान्टिटीको एक/केही/धेरै आईटममा अस्वाभाविक न्यून दर/उच्च दर उल्लेख गरेको हुनु हुंदैन ।

**नेपाल राष्ट्र बैंक, मुद्रा व्यवस्थापन विभाग, टक्सार महाशाखा, सुन्धारा, काठमाडौंमा ढल निर्माण गर्ने कार्यको दरभाउपत्र प्रस्तावको पूर्णताको परीक्षण फारमः**

**१. दरभाउ-प्रस्तावको पूर्णताको परीक्षण फाराम :**

| क्र.सं. | विवरण | दरभाउपत्रदाताको नाम | |
|---|---|---|---|
| | | | |
| | | छ | छैन |
| १. | सिलबन्दी खाममा राखी प्रस्ताव पेश गरेको । | | |
| २. | फर्म, संस्था वा कम्पनी दर्ताको प्रमाणपत्रको प्रतिलिपि पेश गरेको । | | |
| ३. | व्यवसायको सम्बन्धित नियामक सँस्थाबाट नवीकरण (आवश्यक भएमा) भएको ईजाजतपत्रको प्रमाणपत्र पेश गरेको । | | |
| ४. | मूल्य अभिवृद्धि कर दर्ता प्रमाणपत्र र स्थायी लेखा नम्बर (प्यान) दर्ता प्रमाणपत्रको प्रतिलिपि पेश गरेको । | | |
| ५. | सम्बन्धित राजश्व कार्यालयबाट आ.व.२०६८/०६९ सम्मको कर चुक्ता गरेको प्रमाणपत्रको प्रतिलिपि पेश गरेको । | | |
| ६. | दरभाउपत्रदाताले खरिद कारवाहीमा भाग लिन अयोग्य नभएको, प्रस्तावित खरिद कारवाहीमा आफ्नो स्वार्थ नबाझिएको र सम्बन्धित पेशा वा व्यवसाय सम्बन्धी कसूरमा आफूले कुनै किसिमको सजाय नपाएको भनी लिखित घोषणापत्र पेश गरेको । | | |
| ७. | बैंकबाट उपलब्ध गराएको वा प्रमाणित गरी दिएको दरभाउपत्र फाराम पेश गरेको । | | |
| ८. | दरभाउपत्र फाराम वापतको दस्तर वुझाएको सक्कल नगदी रसिद/भारुचर पेश गरेको । | | |
| ९. | दरभाउपत्रदाता व्यक्तिगत रुपमा वा संयुक्त उपक्रमको साझेदारको रुपमा एकभन्दा बढी दरभाउपत्रमा संलग्न भएको । | | |
| १०. | **संयुक्त उपक्रममा प्रस्तावः** | | |
| १०.१ | दुबै साझेदारहरु कानूनी रुपमा उत्तरदायी हुने गरी प्रस्ताव फर्ममा हस्ताक्षर । | | |
| १०.२ | दुबै साझेदारहरुको तर्फबाट कानूनी रुपमा अधिकार प्राप्त अधिकारीबाट हस्ताक्षर गरी कुनै एउटा साझेदारलाई प्रमुख साझेदार मनोनित गरेको अख्तियारीपत्र । | | |

**नोट** :-

*दरभाउपत्रको पूर्णताको परीक्षणमा सफल दरभाउपत्रलाई मात्र अन्य परीक्षणमा समावेश गरिनेछ ।*

मूल्याङ्कन-कर्ताको राय :

मूल्याङ्कन-कर्ताको नाम :

पद :

दस्तखत :

मिति

**नेपाल राष्ट्र बैंक, मुद्रा व्यवस्थापन विभाग, टक्सार महाशाखा, सुन्धारा, काठमाडौंमा ढल निर्माण गर्ने कार्यको दरभाउपत्र प्रस्तावको प्राविधिक परीक्षण फारमः**

२. **दरभाउ-प्रस्तावको प्राविधिक पक्षको मूल्याङ्कन फाराम** :

| क्र.सं. | विवरण | दरभाउपत्रदाताको नाम | |
|---|---|---|---|
| | | | |
| | | छ | छैन |
| १. | (क) बोलपत्रदाताले कार्य सम्पादन गर्नका लागि उपलब्ध गराएको मेशिन तथा उपकरणको विवरणमा निम्नलिखित उपकरणहरु न्यूनतम एक एकवटाको उपलब्धता छ , छैन । | | |
| | I. Monkey Jumper | | |
| | II. 8-10 tons V. Roller | | |
| | III. Level Machine | | |
| | IV. Concrete Mixture | | |
| | V. Vibrator | | |
| | VI. Excavator | | |
| | VII. Tipper | | |
| | (ख) बुँदा (क) मा उल्लेखित मेशिन तथा उपकरणहरु दरभाउपत्रदाताको आफ्नै छ भने स्वमित्व प्रमाणीत गर्ने कागजात वा भाडामा ल्याई कार्य गर्ने हो भने आवश्यक परेको बेलामा उपलब्ध गराउने आपूर्तिकर्ताका प्रतिवद्धतापत्र पेश गरेको हुनु पर्नेछ । | | |
| २. | (क) दरभाउपत्रदाताले कार्य सम्पादनका लागि आवश्यक न्यूनतम इन्जिनियर १, ओभरसियर १, निर्माण कार्य गर्ने प्राविधिक कर्मचारी ३ र प्रशासनिक कर्मचारी १ को विवरण पेश गरेको । | | |
| ३. | (ख) (क) को विवरणका जनशक्तिहरु आफ्नै कर्मचारी भए सो खुल्ने कागजात र योग्यताको प्रमाणपत्रको प्रतिलिपि पेश गरेको । | | |
| | (ग) (क) को विवरणका जनशक्तिहरु करारमा उपलव्ध हुने भए निजहरुको योग्यताको प्रमाणपत्रको प्रतिलिपि र प्रतिवद्धतापत्र पेश गरेको । | | |

मूल्याङ्कन-कर्ताको राय :

मूल्याङ्कन-कर्ताको नाम :

पद :

दस्तखत :

मिति :

## नेपाल राष्ट्र बैंक, मुद्रा व्यवस्थापन विभाग, टक्सार महाशाखा, सुन्धारा, काठमाडौंमा ढल निर्माण गर्ने कार्यको दरभाउपत्र प्रस्तावको व्यापारिक परीक्षण फारमः

३. **दरभाउ-प्रस्तावको व्यापारिक पक्षको मूल्याङ्कन फाराम** :

| क्र.सं. | विवरण | दरभाउपत्रदाताको नाम | |
|---|---|---|---|
| | | | |
| | | छ | छैन |
| १. | आर्थिक वर्ष २०६८/०६९ सम्मको लगातार ३ वर्षको लेखा परीक्षण भईसकेको वासलात तथा नाफा नोक्सान विवरणको प्रमाणित प्रतिलिपि पेश गरेको । | | |
| २. | विगत ३ वर्षमा रु.५० लाखसम्मको निर्माण वा मर्मत सम्बन्धी कार्य गरेको विवरण पेश गरेको । (यस्तो विवरण पेश गर्दा कार्य गरेको स्थान, कार्यको कुल रकम, कार्य गराउने संस्था तथा कार्य सम्पन्न गरेको मिति समेत खुलने गरी कार्य लगाउने संस्थाले दिएको प्रमाणपत्र पेश गर्नु पर्नेछ) । | | |
| ३. | (क) कार्य सम्पन्न गर्ने अवधि तालिका पेश गरेको (शर्त नं.७)<br><br>(ख) (क) अनुसार तालिका पेश गरेका भए बैंकल तोकेको अवधिभन्दा बढी भएको । | | |
| ४. | दरभाउपत्रदाताले कार्य सम्पन्न गर्ने अवधि सम्बन्धमा अन्य कुनै शर्त राखेको । | | |
| ५. | भुक्तानी तथा जरिवाना सम्बन्धी बैंकले तोकेभन्दा अन्य कुनै शर्त राखेको (शर्त नं. ८) | | |
| ६. | भुक्तानी तथा जरिवाना सम्बन्धी बाहेकका अन्य कुनै शर्त राखी बोलपत्र पेश गरेको (शर्त नं.१.५) | | |

मूल्याङ्कन-कर्ताको राय :

मूल्याङ्कन-कर्ताको नाम :

पद :

दस्तखत :

मिति :